Hydrozyklon

Hydrozyklone werden bei Trennanwendungen eingesetzt wo eine höhere Trennschärfe gefordert ist als bei Schwimm-Sink-Behälter. Diese Anlage arbeitet mit der Druckkraft einer Zuführpumpe und erreicht unter Ausnutzung der Rotationskräfte des Umlaufwassers eine höhere Trennwirkung (ca. 20 mal die Erdschwerkraft). Das PE/PPMaterial verläßt den Hydrozyklon mit dem Hauptwasserstrom am oberen Ende, Sinkstoffe, PET mit einer nur geringen Wassermenge am unteren Ende. Durch die Auswahl der Stutzengröße bei den Ausläufen des Zyklons wird die Trennschärfe eingestellt. Zum grundsätzlichen Aufbau eines Hydrozyklonsystems werden zusätzlich ein Mischbehälter, Friktionswäscher und eine Siebmaschine benötigt.

Schwerstoffhydrozyklon

*H400 ist ein Hochleistungsflachbodenzyklon zur Trennung von Glas, Metall und Steinen bei PVCo- der PET-Anwendungen vor einem Hydrozyklon. Die Anlage wird mit intermittierendem Austrag mit einem Doppelabsperrschieber (pneumatisch) und in Edelstahlkonstruktion geliefert.

Besondere Merkmale:

Austauschbare Unterlaufdüse
Optional isoliertes Zylindergehäuse
für Heißwasser

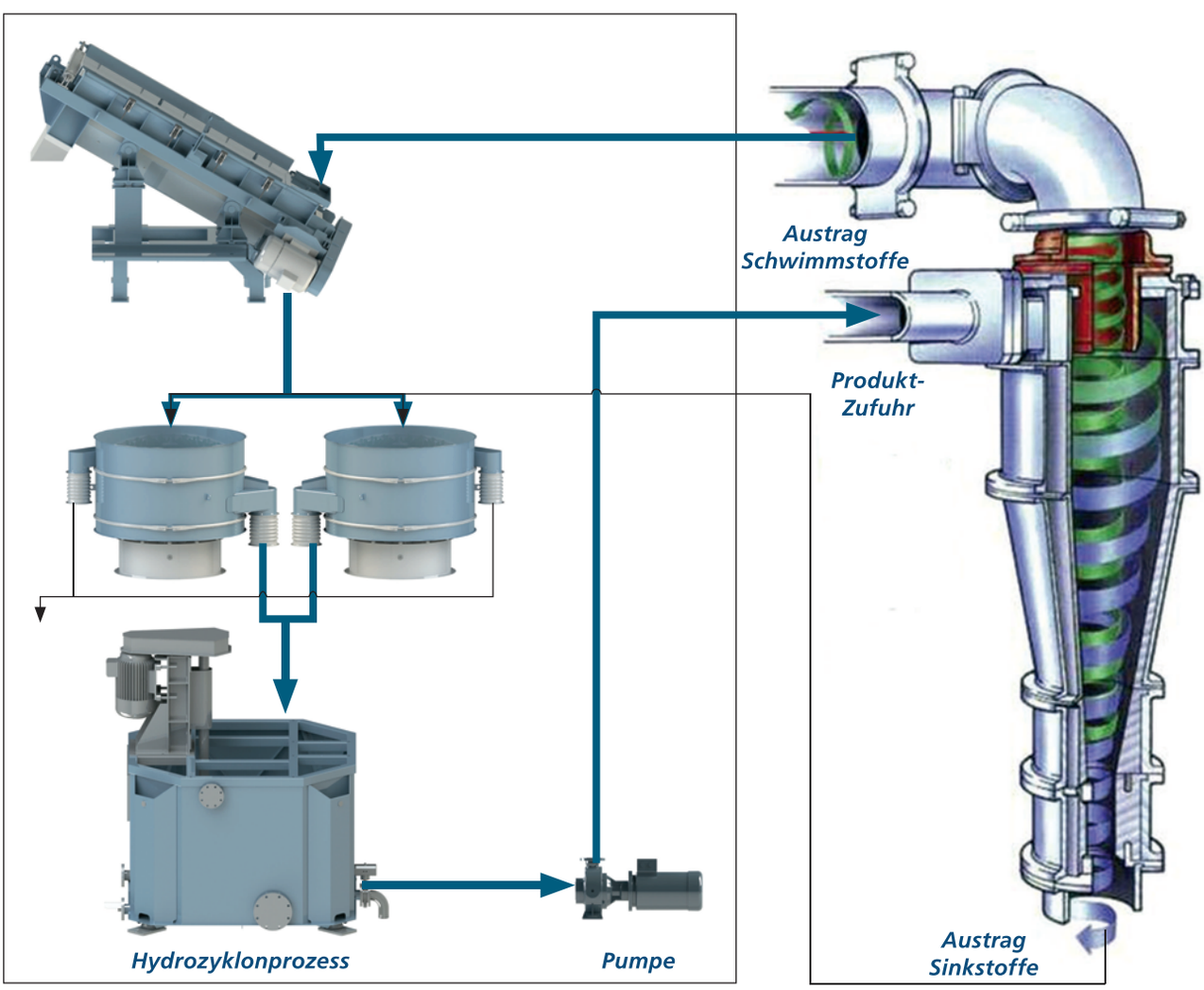

Technische Daten

Typ	D 250	D 350	D 550
Durchmesser (mm)	250	350	550
Edelstahl-Ausführung	geg. Aufpreis		
Vortexpumpe (kW)	15	30	45
Plattform	optional	optional	optional
Durchsatz (t/h)			
PET / PVC	1,5	2,5	3,5
HDPE	1,5	2,5	3,5
LDPE	N/A	0,8	1,8

Maße in mm

Typ	A	B
D 250	852	250
D 350	1430	350
D 500	1994	500

Maße in Inch

Typ	A	B
D 250	33,5	10
D 350	56,3	15
D 500	78,5	20

Schwergutzyklon

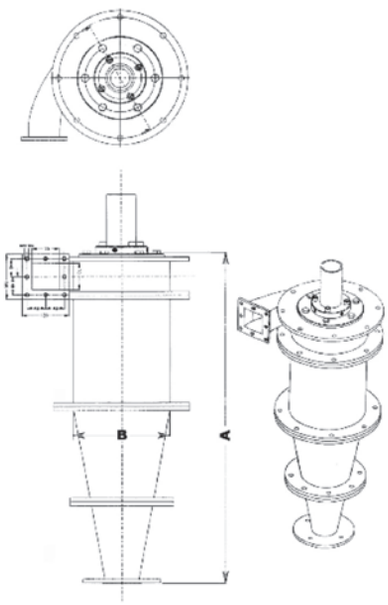

Unser Lieferprogramm

Zerkleinerungstechnik
- Shredder
- Schneidmühlen
- Feinmühlen

Waschanlagen & Komponenten
- Vorwascheinheiten
- Friktionswäscher
- Trenntanks und Hydrozyklone
- Mechanische & Thermische Trockner
- Wasseraufbereitung

Agglomeration
- Plastkompaktoren

Service
- Ersatz- und Verschleißteile
- Inspektionen und Reparaturen
- Montage, Inbetriebnahme, Schulung

Herbold Meckesheim GmbH

Industriestr. 33 • 74909 Meckesheim • Fon: + 49 (0) 6226 / 932-0 • Mail: herbold@herbold.com • Web: www.herbold.com

Artikel-Nr.: 71021900

Alle Angaben unverbindlich, Änderungen vorbehalten. 10 / 2019